Индивидуальный жилой дом

Шифр 09-09-2014

Тверская обл., Калининский район,
дер.Боровлёво

Архитектурно-конструктивные чертежи

г. Тверь - 2014 г

ОБРАЗЕЦ

ОБРАЗЕЦ

Согласовано

Взам. инв.№

Подпись и дата

Инв. № подл.

Изм.	Кол.уч.	Лист	№ док.	Подпись	Дата
ГИП					
Разработал					

09-09-2014/1 - КР

Индивидуальный жилой дом по адресу:Тверская область, Калининский район, дер. Боровлёво

Индивидуальный жилой дом

Стадия	Лист	Листов
РП	2	15

Фасад 1 - 6

СК "Ремонт плюс"

Формат А3

ОБРАЗЕЦ

Согласовано

Взам. инв.№

Подпись и дата

Инв. № подл.

Изм.	Кол.уч.	Лист	№ док.	Подпись	Дата
ГИП					
Разработал					

09-09-2014/1 - КР

Индивидуальный жилой дом по адресу:Тверская область, Калининский район, дер. Боровлёво

Индивидуальный жилой дом

Стадия	Лист	Листов
РП	3	15

Фасад А - В

СК "Ремонт плюс"

Формат А3

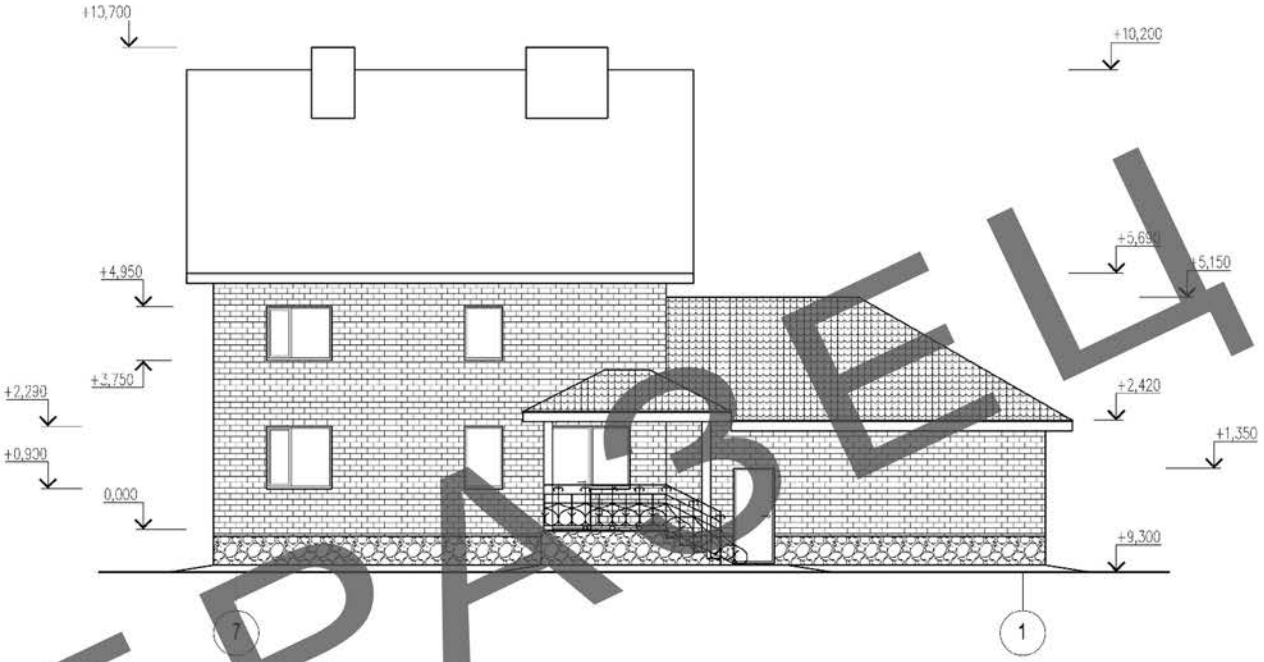

ОБРАЗЕЦ

Изм.	Кол.уч.	Лист	№ док.	Подпись	Дата
ГИП					
Разработал					

09-09-2014/1 - КР

Индивидуальный жилой дом по адресу:Тверская область, Калининский район, дер. Боровлёво

Индивидуальный жилой дом

Стадия	Лист	Листов
РП	4	15

Фасад 6 - 1

СК "Ремонт плюс"

Согласовано

Взам. инв.№

Подпись и дата

Инв. № подл.

Формат А3

ОБРАЗЕЦ

Согласовано

Взам. инв.№

Подпись и дата

Инв. № подл.

Изм.	Кол.уч.	Лист	№ док.	Подпись	Дата
ГИП					
Разработал					

09-09-2014/1 - КР

Индивидуальный жилой дом по адресу:Тверская область, Калининский район, дер. Боровлёво

Индивидуальный жилой дом

Стадия	Лист	Листов
РП	5	15

Фасад В - А

СК "Ремонт плюс"

Формат А3

ОБРАЗЕЦ

Согласовано

Взам. инв.№

Подпись и дата

Инв. № подл.

Изм.	Кол.уч.	Лист	№ док.	Подпись	Дата
ГИП					
Разработал					

09-09-2014/1 - КР

Индивидуальный жилой дом по адресу:Тверская область, Калининский район, дер. Боровлёво

Индивидуальный жилой дом	Стадия	Лист	Листов
	РП	6	15
Монтажный фасад 1 - 7	СК "Ремонт плюс"		

Формат А3

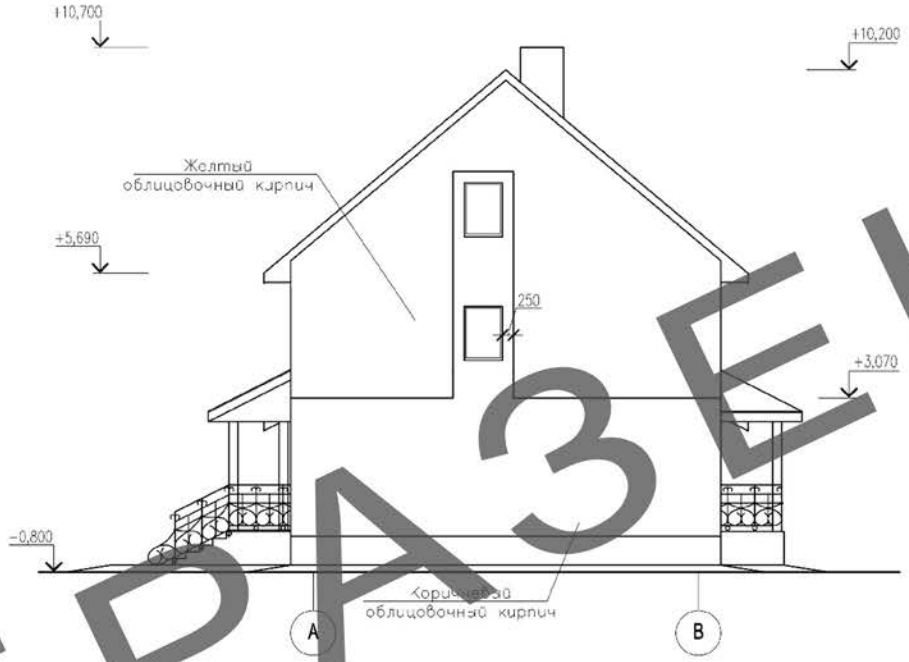

ОБРАЗЕЦ

Согласовано

Взам. инв.№

Подпись и дата

Инв. № подл.

Изм.	Кол.уч.	Лист	№ док.	Подпись	Дата
ГИП					
Разработал					

09-09-2014/1 - КР

Индивидуальный жилой дом по адресу:Тверская область, Калининский район, дер. Боровлёво

Индивидуальный жилой дом	Стадия	Лист	Листов
	РП	7	15
Монтажный фасад А - В	СК "Ремонт плюс"		

Формат А3

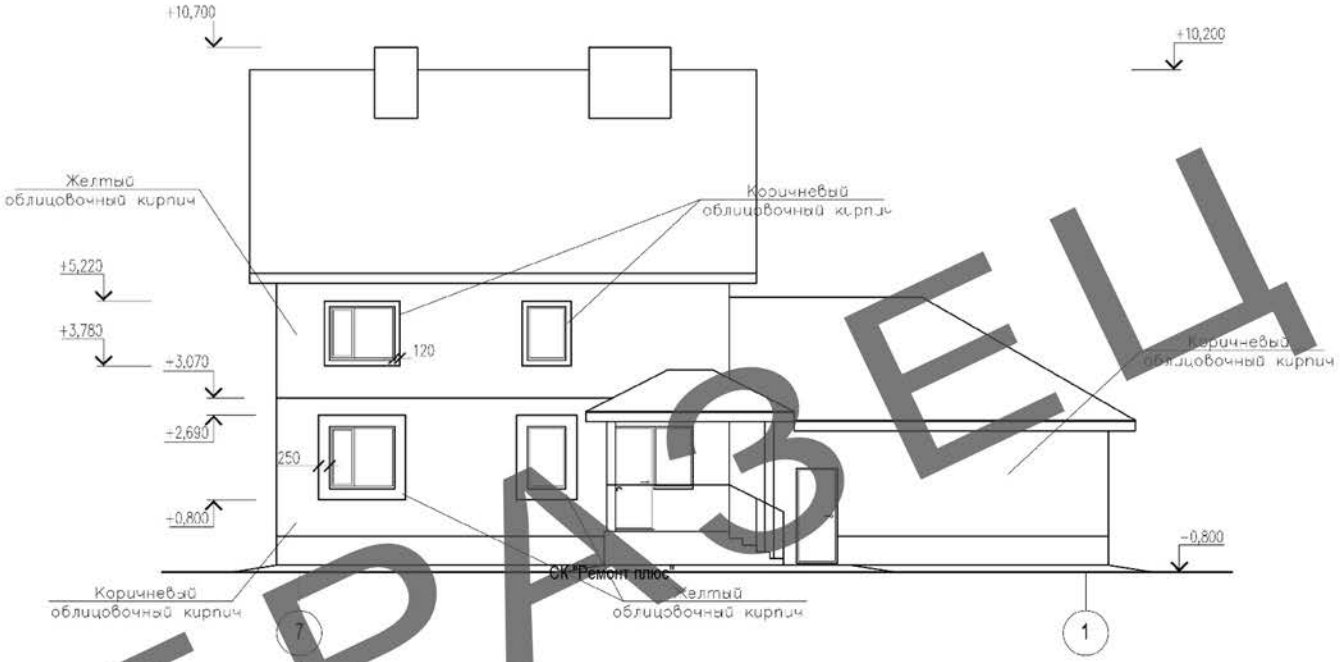

ОБРАЗЕЦ

Согласовано

Взам. инв.№

Подпись и дата

Инв. № подл.

Изм.	Кол.уч.	Лист	№ док.	Подпись	Дата
ГИП					
Разработал					

09-09-2014/1 - КР

Индивидуальный жилой дом по адресу:Тверская область, Калининский район, дер. Боровлёво

Индивидуальный жилой дом	Стадия	Лист	Листов
	РП	8	15
Монтажный фасад 7 - 1	СК "Ремонт плюс"		

Формат А3

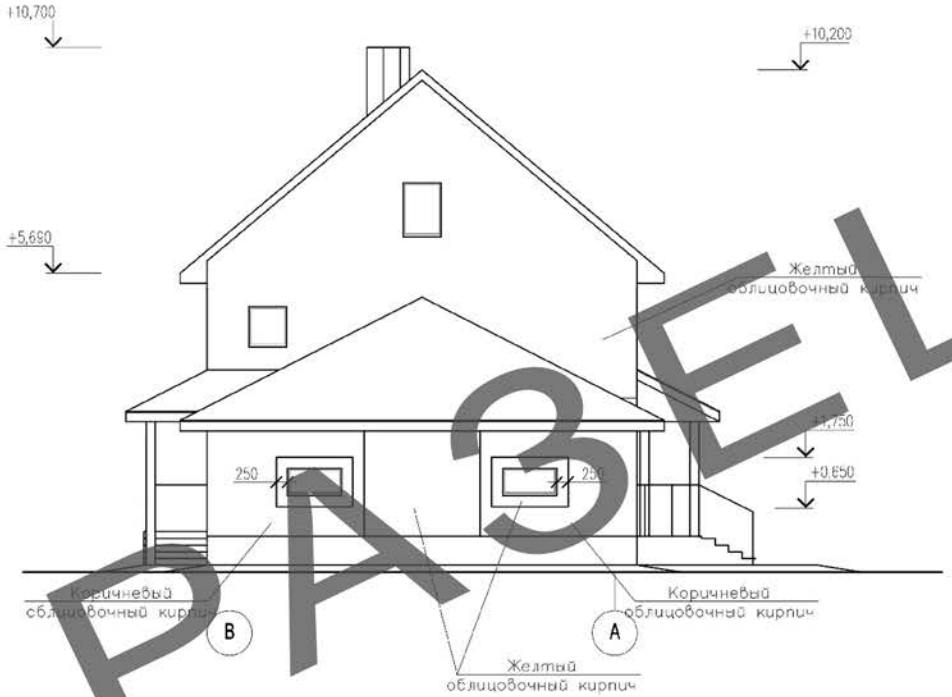

ОБРАЗЕЦ

Согласовано

Взам. инв.№

Подпись и дата

Инв. № подл.

Изм.	Кол.уч.	Лист	№ док.	Подпись	Дата
ГИП					
Разработал					

09-09-2014/1 - КР

Индивидуальный жилой дом по адресу:Тверская область, Калининский район, дер. Боровлёво

Индивидуальный жилой дом	Стадия	Лист	Листов
	РП	9	15
Монтажный фасад B - A	СК "Ремонт плюс"		

Формат А3

Спецификация

Марка, поз.	Обозначение	Наименование	Кол.	Масса ед., кг	Примечание
		Фундамент из железобетонных свай			
СЖ-1	ГОСТ 19804 91	Свая ж/б, 300х300, L=3000 мм	29	703	
СЖ 2		Свая ж/б, 300х300, L=4000 мм	8	930	

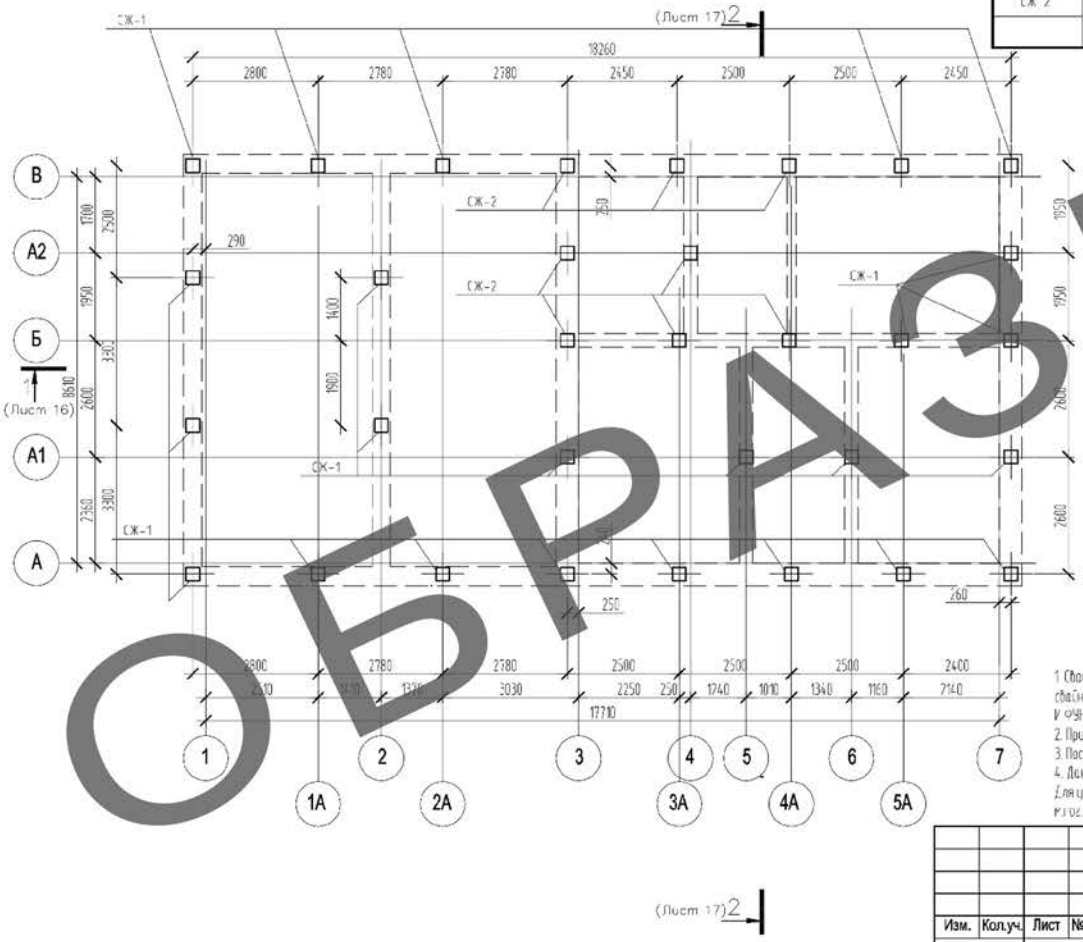

Узел 4

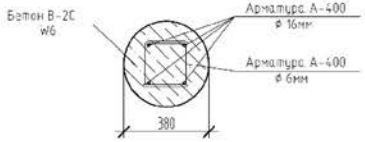

Примечания

1. Свайное поле спроектировано в соответствии со СНиП 2.02.03-85 «СВАЙНЫЕ ФУНДАМЕНТЫ», свайные работы выполнять в соответствии со СНиП 3.02.01-87 «ЗЕМЛЯНЫЕ СООРУЖЕНИЯ, ОСНОВАНИЯ И ФУНДАМЕНТЫ».
2. При устройстве свайного поля за отм.верха свай принять отметку -0.500
3. После устройства свайного поля необходимо срубить верх свай до отм. -0.800 оголив арматуру
4. Данные сваи можно заменить буронабивными сваями диаметром не менее 380мм с армированием см.узел4

Для устройства буронабивных свай потребуется бетон В-20 W6 13,2 м3, арматура А-400 ф 6мм 200 м.пог., арматура А-400 ф 16мм 464 м.пог.

Изм.	Кол.уч.	Лист	№ док.	Подпись	Дата	09-09-2014 - КР		
						Индивидуальный жилой дом по адресу:Тверская область, Калининский район, дер. Боровлёво		
						Индивидуальный жилой дом	Стадия	Лист	Листов
							РП	10	22
ГИП						План свайного поля	СК "Ремонт плюс"		
Разработал									

Согласовано

Взам. инв.№

Подпись и дата

Инв. № подл.

ОБРАЗЕЦ

Формат А3

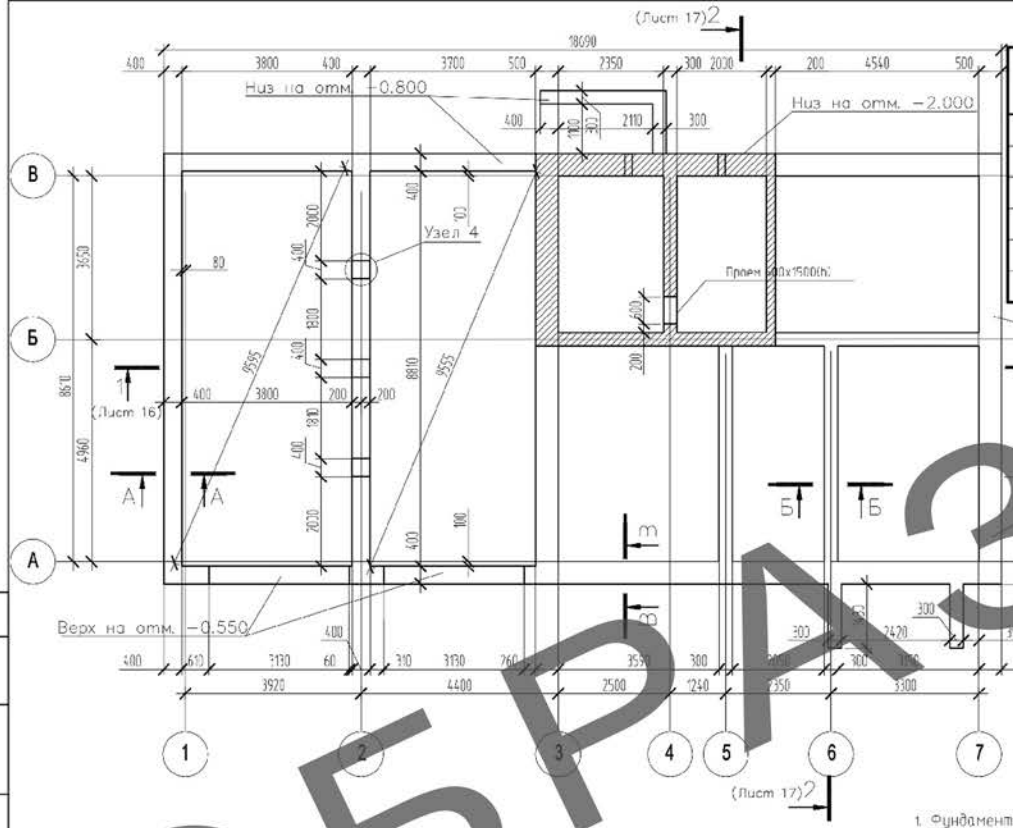

Спецификация

Марка поз.	Обозначение	Наименование	Кол.	Масса ед., кг	Примечание
		Монолитный ленточный фундамент			
	ГОСТ 5781-82	Ø12 А-400, м.пог.	301,8		
		Ø10 А 400, м.пог.	1243,1		
		Ø8 А-240, м.пог.	271		
		Бетон В15, W2, м3	21,5		ростверк
		Бетон В15, W6, м3	14,3		подвальное помещение

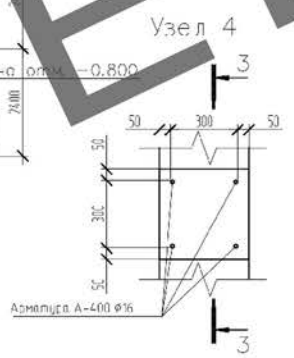

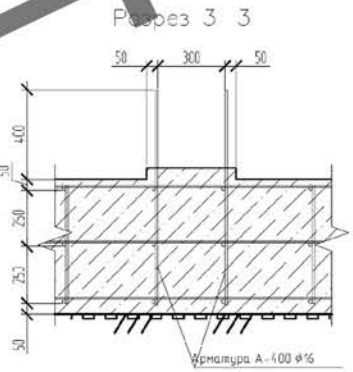

Примечания:

1. Фундаментный ростверк выполнить из бетона В20.
2. Все работы по подготовке и устройству фундамента производить в соответствии со СНиП 3.02.01-87, СНиП 3.03.01-87, ГОСТ 7473-94 п.6 и указаний данного проекта с составлением соответствующих актов на скрытые работы.
3. С целью предотвращения деформации фундамента и предупреждения неравномерности его усадки не допускать промораживания и увлажнения основания как в период строительства так и эксплуатации. Под фундаментом выполнить бетонную подготовку из Planter Standart.
4. При бетонировании в обязательном порядке использовать пласт-е фиксаторы для арматуры

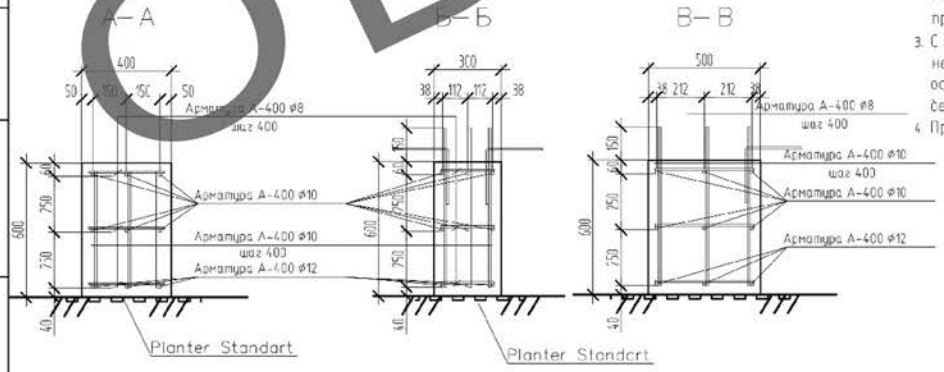

Изм.	Кол.уч.	Лист	№ док.	Подпись	Дата	09-09-2014 - КР		
						Индивидуальный жилой дом по адресу:Тверская область, Калининский район, дер. Боровлёво		
						Индивидуальный жилой дом	Стадия: РП	Лист: 11 / Листов: 22
ГИП						План ростверка низ на отм. -0.800	СК "Ремонт плюс"	
Разработал								

Согласовано

Взам. инв.№

Подпись и дата

Инв. № подл.

ОБРАЗЕЦ

Формат А3

Спецификация на засыпку пазух котлована

Марка, поз.	Обозначение	Наименование	Кол.	Масса ед., кг	Примечание
		Песок крупной фракции, м.куб	76		без коэф. уплотнения
		Экструдированный пенополистирол, м.куб	1.1		

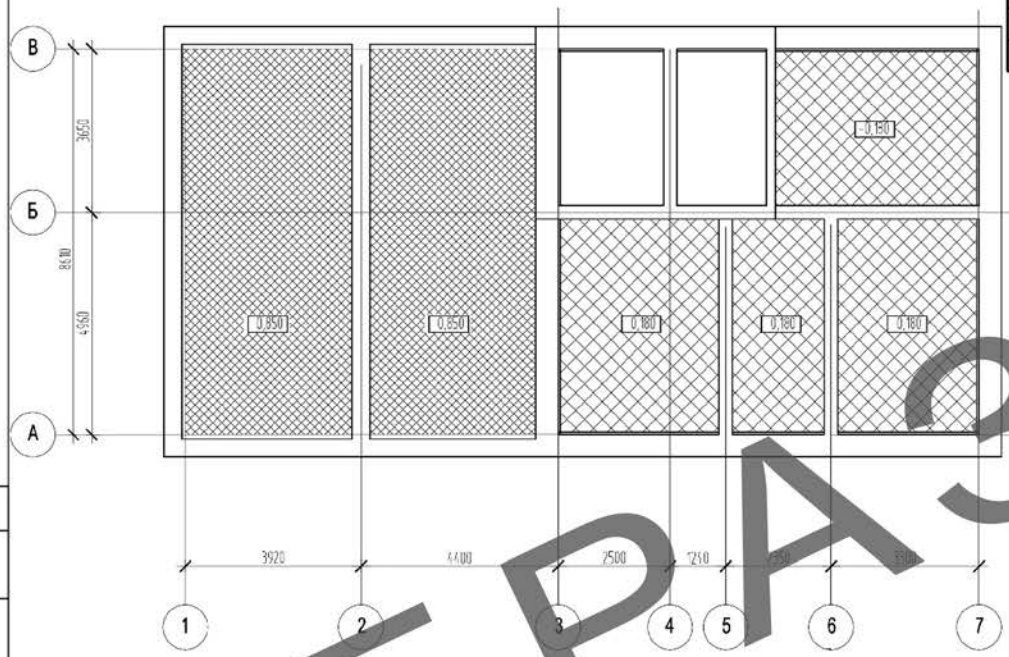

Примечания:

1. Обратную засыпку пазух фундаментов и подсыпку под плиту производить непучинистым грунтом (песок средней крупности), послойно с обязательным уплотнением каждого слоя до объемного веса скелета грунта не менее 1,6 т/м3.
2. По периметру здания выполнить отмостку из бетона кл. В12.5 с армированием сеткой из арматуры ⌀5Вр-1-100/⌀5Вр-1-100 (расход сетки уточнить по месту), по плитам из экструдированного пенополистирола Пеноплэкс марки 35 толщ.50мм по уплотненному грунту.
3. Производство работ по устройству основания и фундамента выполнять в соответствии СП 70.13330.2012
4. Наружные стены ростверка изнутри утеплить с помощью Пеноплэкс 50мм.

ОБРАЗЕЦ

Согласовано

Взам. инв.№

Подпись и дата

Инв. № подл.

Изм.	Кол.уч.	Лист	№ док.	Подпись	Дата
ГИП					
Разработал					

09-09-2014 - КР

Индивидуальный жилой дом по адресу:Тверская область, Калининский район, дер. Боровлёво

Индивидуальный жилой дом

Стадия	Лист	Листов
РП	12	22

План засыпки пазух котлована грунтом

СК "Ремонт плюс"

Формат А3

Спецификация

Марка поз.	Обозначение	Наименование	Кол.	Масса ед.,кг	Примечание
		Монолитная плита перекрытия			
	ГОСТ 5781-82	ø12 А-400, м.пог.	3320.5	2.949	
		ø16 А-400, м.пог.	90.5	0.143	
		Бетон В20, W2 м3	37.5		
		Экструдированный пенополистирол, м.куб	3.3		
		Стеклоизол ХПП, м2	180		

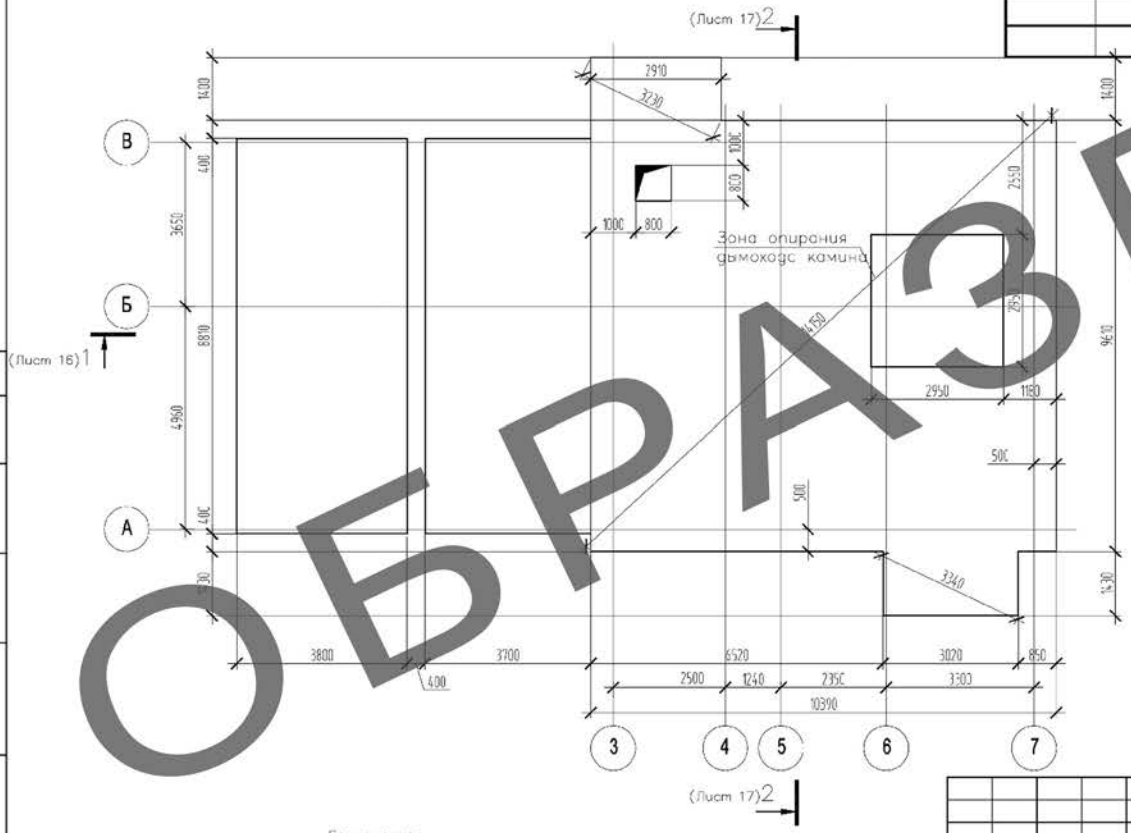

Схема армирования плиты перекрытия жилого помещения

Схема армирования плиты пола гаража

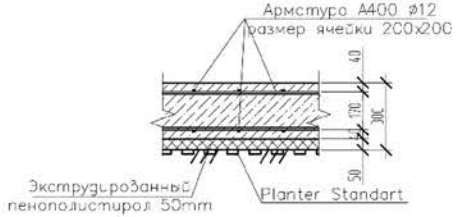

Примечания:

1. Плиту перекрытия цоколя выполнить из бетона В20, W2
2. Во время бетонирования плиты тщательно произвести вибрирование, после демонтажа опалубки произвести гидроизоляцию поверхности плиты с помощью наплавляемой гидроизоляции стеклоизол хпп , все работы выполнять в соответствии со СНиП 3.02.01-87 .
3. В зоне опирания дымохода камина , в нижнем слое армирования арматуру А-400 ø12, усилить диаметром ø16. А также усилить армирование проема входа в подвал с помощью двух прутков арматуры А-400 ø12 L=3м с каждой из четырех сторон.

Изм.	Кол.уч.	Лист	№ док.	Подпись	Дата
ГИП					
Разработал					

09-09-2014 - КР

Индивидуальный жилой дом по адресу:Тверская область, Калининский район, дер. Боровлёво

Индивидуальный жилой дом

Стадия	Лист	Листов
РП	13	22

План плиты перекрытия цоколя

СК "Ремонт плюс"

Согласовано

Взам. инв.№

Подпись и дата

Инв. № подл.

Формат А3

ОБРАЗЕЦ

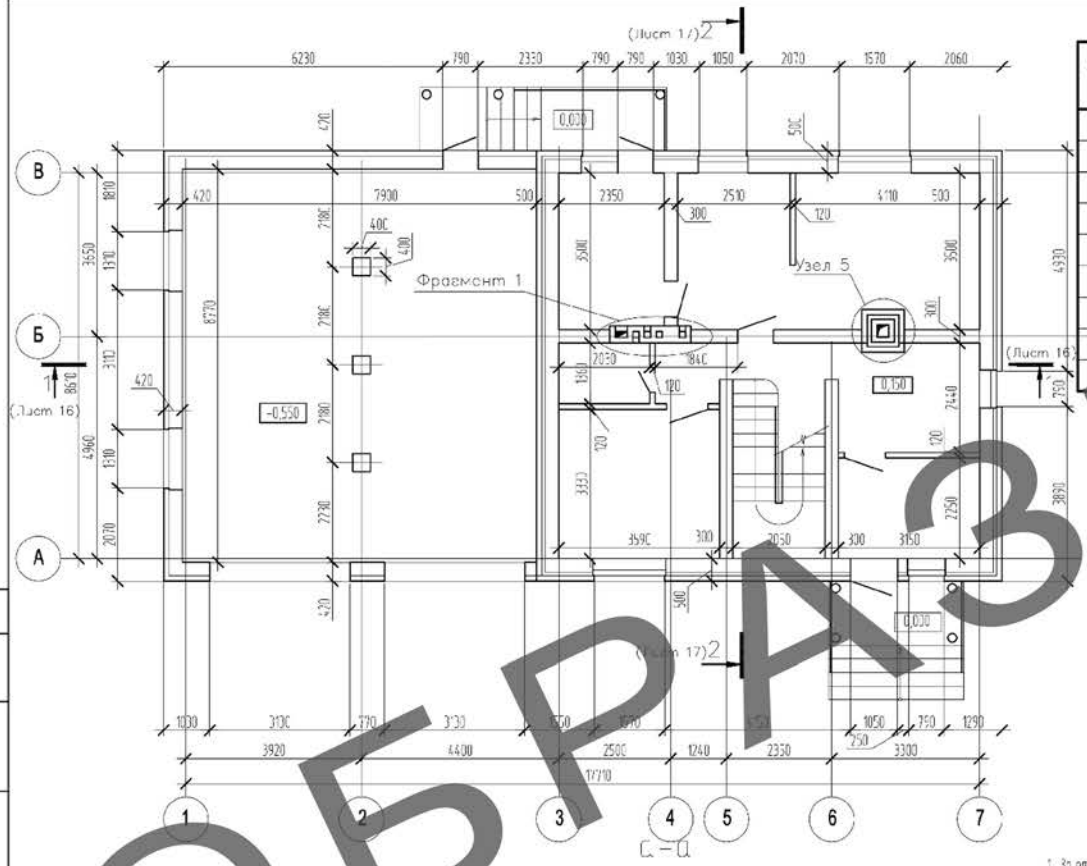

Спецификация

Марка, поз	Обозначение	Наименование	Кол.	Масса ед., кг	Примечание
	ГОСТ 31360-2007	Газосиликатные блоки 200х300х600,м.куб	95		
	ГОСТ 530-2012	Кирпич керамический модулированный, м.куб	20		
	ГОСТ 530-2007	Печной кирпич, м.куб.	14		
	ГОСТ 379-95	Силикатный густотелый кирпич,м.куб	6.9		
		Раствор ц/п, м.куб	11.3		
	ГОСТ 30547-97	Гидроизоляция, Наноизол тип В, м2	138		
	ГОСТ 5781-82	Арматура А400 ф6, м.пог	870	0,193	
	ГОСТ 11640-93	Плита KNAUF,"Кнауф Гипсокартон",м.куб	6.8		
	ГОСТ 23279-85	Сетка сварная 3Вр150х50, рулон 0,25х15м	12		

Состав полов первого этажа

Чистый пол
Стяжка ц/п армированная сеткой 3Вр1 100х100-50мм
П/э пленка
Утепление- ЭПП δ=100мм
Монолитная плита δ=180мм
Planter Standart
Утрамбованный песок

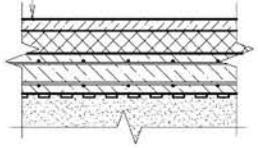

1. За относительную отметку 0.000 принять уровень верха цокольной плиты перекрытия.
2. Кладку наружных и внутренних стен основного здания и гаража выполнять из газосиликатных блоков - размером 200(h)х300х600 на растворе М-100 Внутренние перегородки - силикатный кирпич толщиной 120мм.
3. Армирование наружных стен выполнять двумя стержнями арматуры Ф5мм А400 через 2 ряда кладки по высоте. Вентшахту армировать через 2 ряда кладки сеткой 3Вр1 с ячейкой 50х50.

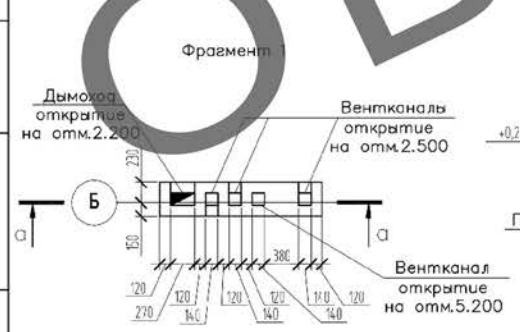

Узел 5

Изм.	Кол.уч.	Лист	№ док.	Подпись	Дата	09-09-2014 - КР		
						Индивидуальный жилой дом по адресу:Тверская область, Калининский район, дер. Боровлёво		
						Индивидуальный жилой дом	Стадия	Лист	Листов
							РП	14	22
ГИП						План первого этажа	СК "Ремонт плюс"		
Разработал									

Согласовано

Взам. инв.№

Подпись и дата

Инв. № подл.

Формат А3

ОБРАЗЕЦ

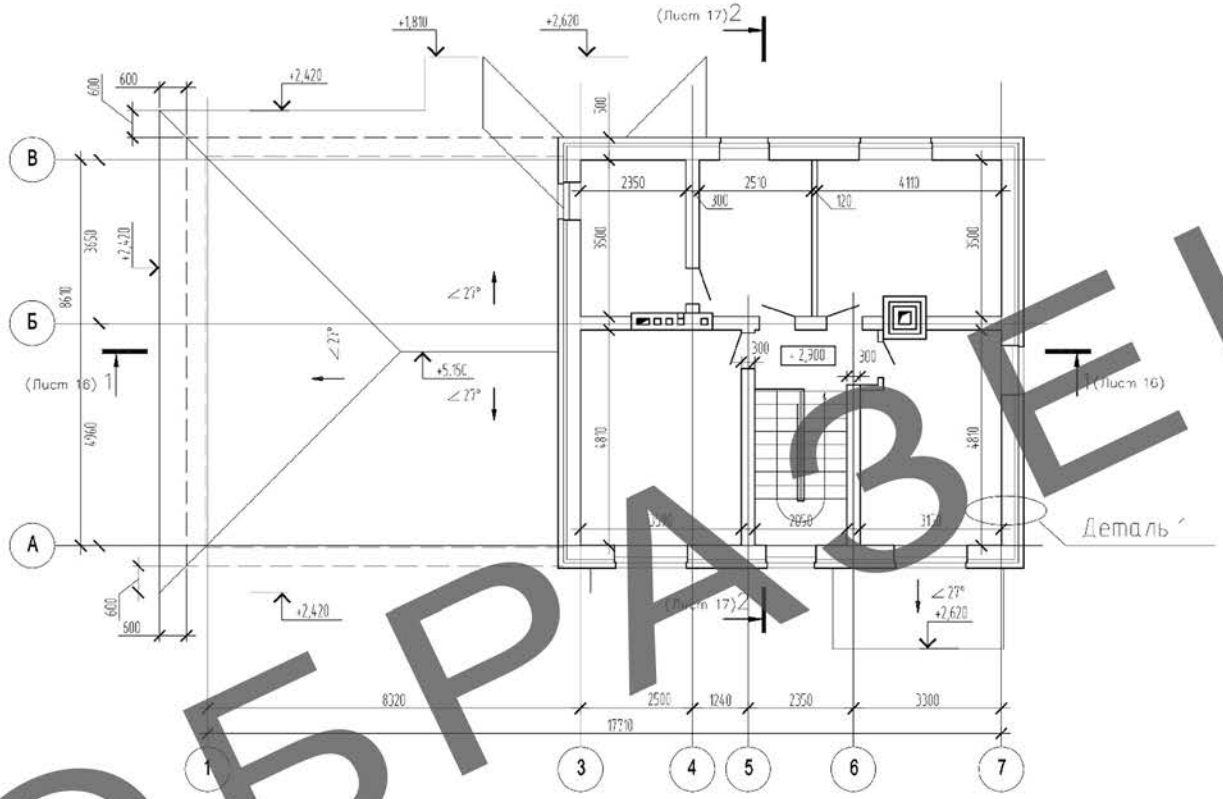

1. За относительную отметку 0.000 принять уровень верха цокольной плиты перекрытия.
2. Кладку наружных и внутренних стен основного здания и гаража выполнять из газосиликатных блоков размером 200(h)x300x600 на растворе М-100.Внутренние перегородки – силикатный кирпич толщиной 120мм
3. Армирование наружных стен выполнять двумя стержнями арматуры Ø6мм А400 через 2 ряда кладки по высоте. Вентшахту армировать через 2 ряда кладки сеткой 3Вр1 с ячейкой 50х50.

Деталь 1
Состав наружной стены

Изм.	Кол.уч.	Лист	№ док.	Подпись	Дата	09-09-2014 - КР		
						Индивидуальный жилой дом по адресу:Тверская область, Калининский район, дер. Боровлёво		
						Индивидуальный жилой дом	Стадия	Лист	Листов
							РП	15	22
ГИП						План второго этажа	СК "Ремонт плюс"		
Разработал									

Согласовано

Взам. инв.№

Подпись и дата

Инв. № подл.

Формат А3

ОБРАЗЕЦ

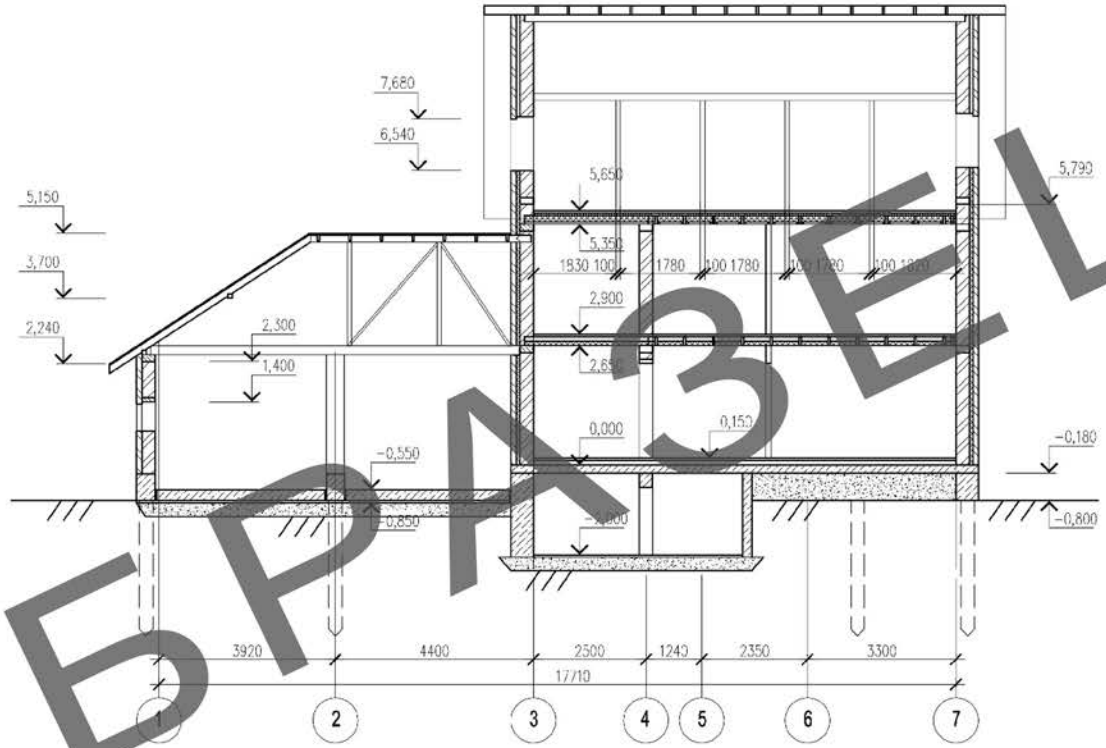

ОБРАЗЕЦ

Изм.	Кол.уч.	Лист	№ док.	Подпись	Дата	09-09-2014/1 - КР		
						Индивидуальный жилой дом по адресу:Тверская область, Калининский район, дер. Боровлёво		
						Индивидуальный жилой дом	Стадия	Лист	Листов
							РП		
ГИП						Разрез 1-1	СК "Ремонт плюс"	
Разработал								

Согласовано

Взам. инв.№

Подпись и дата

Инв. № подл.

Формат А3

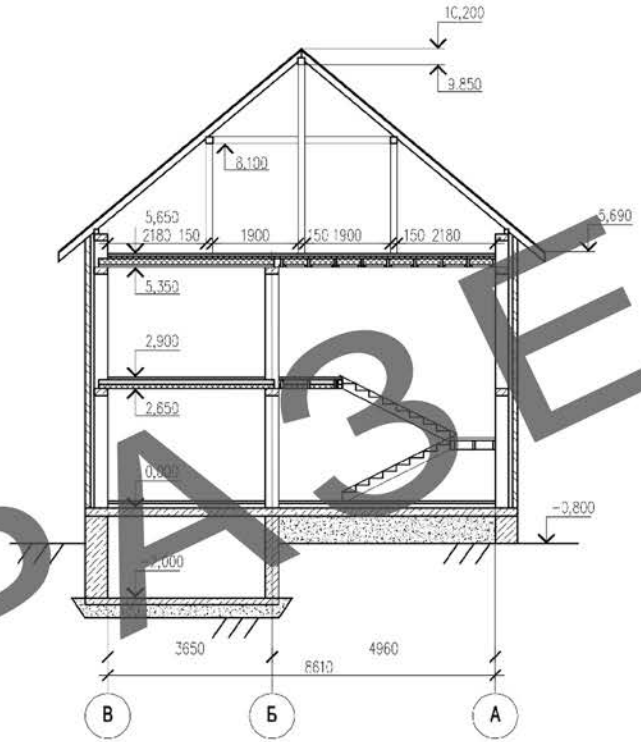

ОБРАЗЕЦ

Изм.	Кол.уч.	Лист	№ док.	Подпись	Дата	09-09-2014/1 - КР		
						Индивидуальный жилой дом по адресу:Тверская область, Калининский район, дер. Боровлёво		
						Индивидуальный жилой дом	Стадия	Лист	Листов
							РП		
ГИП						Разрез 2-2	СК "Ремонт плюс"	
Разработал								

Согласовано

Взам. инв.№

Подпись и дата

Инв. № подл.

Формат А3

Спецификация элементов, замаркированных на листе

Марка, поз.	Обозначение	Наименование	Кол.	Масса ед., кг	Примечание
		Деревянные элементы			
М-1	ГОСТ 8486-86*	Мауэрлат 100х100(h), м.п.	42		
Пр-1	ГОСТ 24454-80Е	Прогон 100х100(h), м.п.	48		
Ст-1		Стойка 100х100(h), м.п.	72		

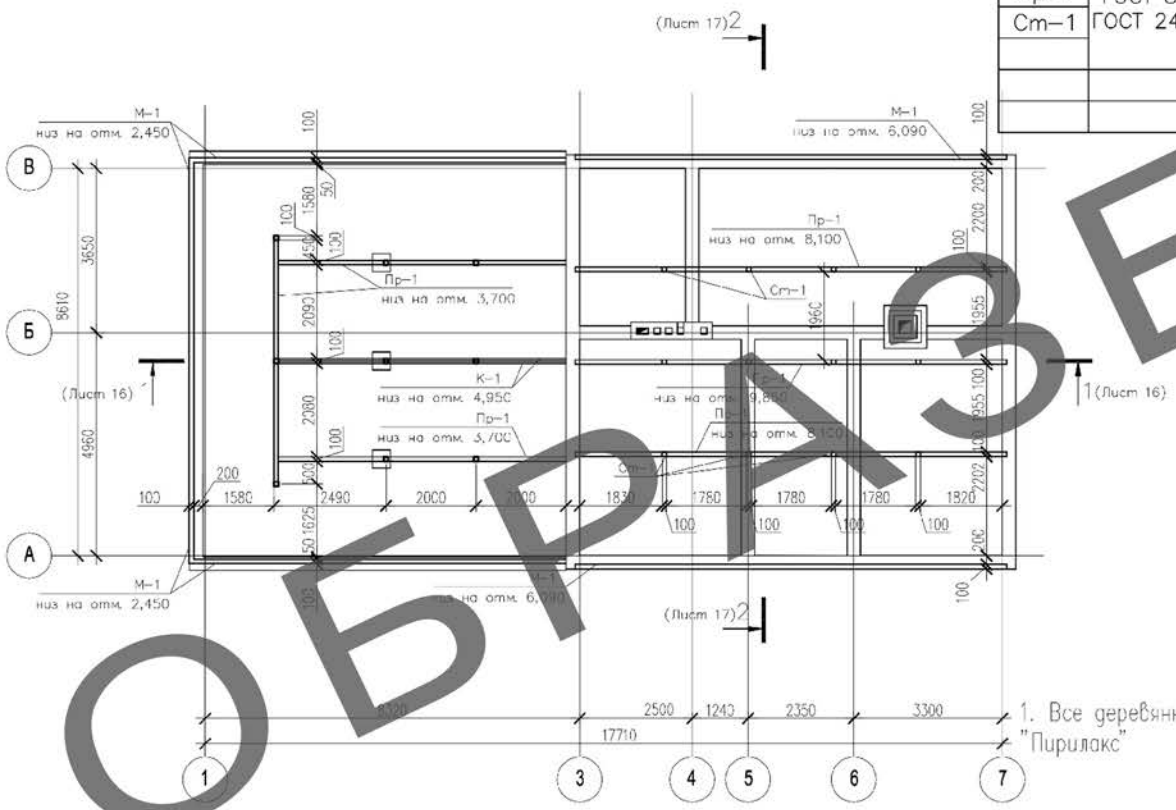

1. Все деревянные элементы тщательно обработать огнебиозащитой "Пирилакс"

ОБРАЗЕЦ

Согласовано

Взам. инв. №

Подпись и дата

Инв. № подл.

Изм.	Кол.уч.	Лист	№ док.	Подпись	Дата
ГИП					
Разработал					

09-09-2014/1 - КР

Индивидуальный жилой дом по адресу:Тверская область, Калининский район, дер. Боровлёво

Индивидуальный жилой дом

Стадия	Лист	Листов
РП		

План подстропильного каркаса

СК "Ремонт плюс"

Формат А3

Спецификация элементов, замаркированных на листе

Марка, поз.	Обозначение	Наименование	Кол.	Масса ед., кг	Приме-чание
		Деревянные элементы			
Ст-1	ГОСТ 8486-86*	Стропило, 50х150(h), м.п.	612		
	ГОСТ 24454-80Е	Обрешетка,150х25(h), м.п.	855		

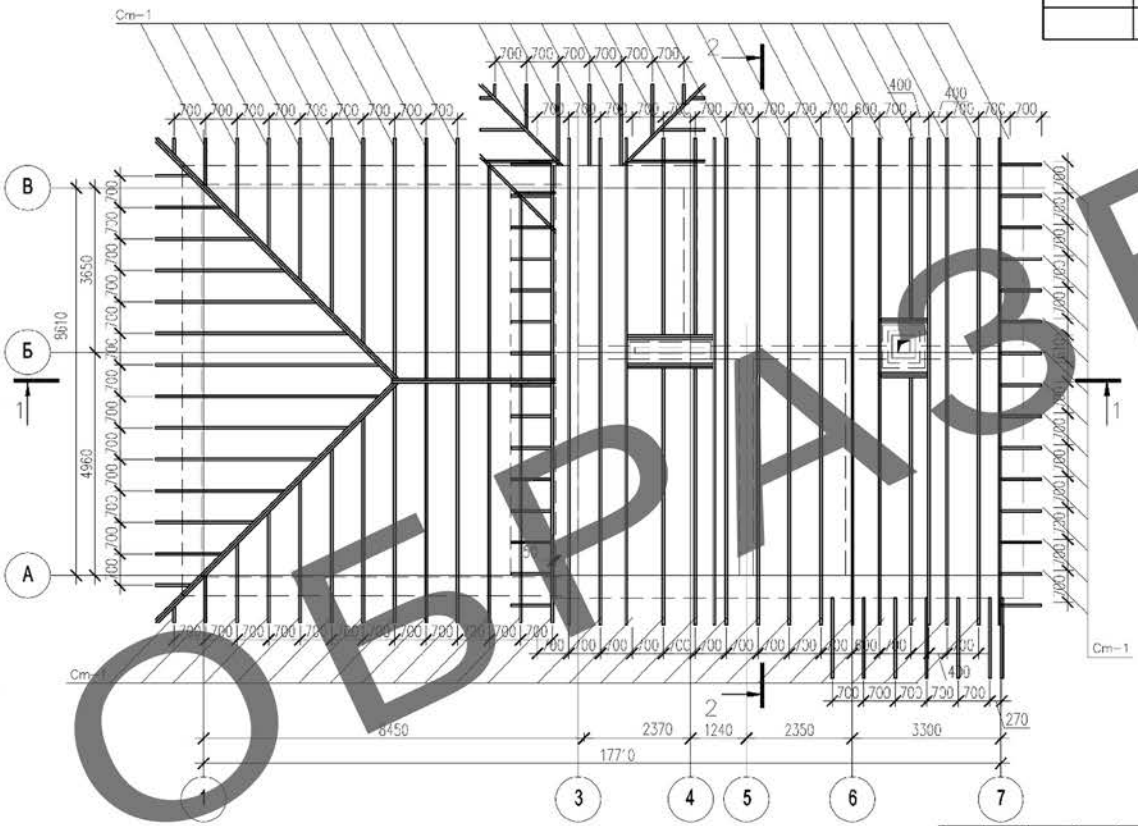

ОБРАЗЕЦ

Согласовано

Взам. инв.№

Подпись и дата

Инв. № подл.

Изм.	Кол.уч.	Лист	№ док.	Подпись	Дата

09-09-2014/1 - КР

Индивидуальный жилой дом по адресу:Тверская область, Калининский район, дер. Боровлёво

Индивидуальный жилой дом

Стадия	Лист	Листов
РП		

ГИП

Разработал

План стропил

СК "Ремонт плюс"

Формат А3

Ведомость элементов плана кровли

ФС, м. п.	КС, м. п.	Конек, м. п.	Диагональная нога, м. п.	Площадь кровли, м2
34,5	63	15	30	285

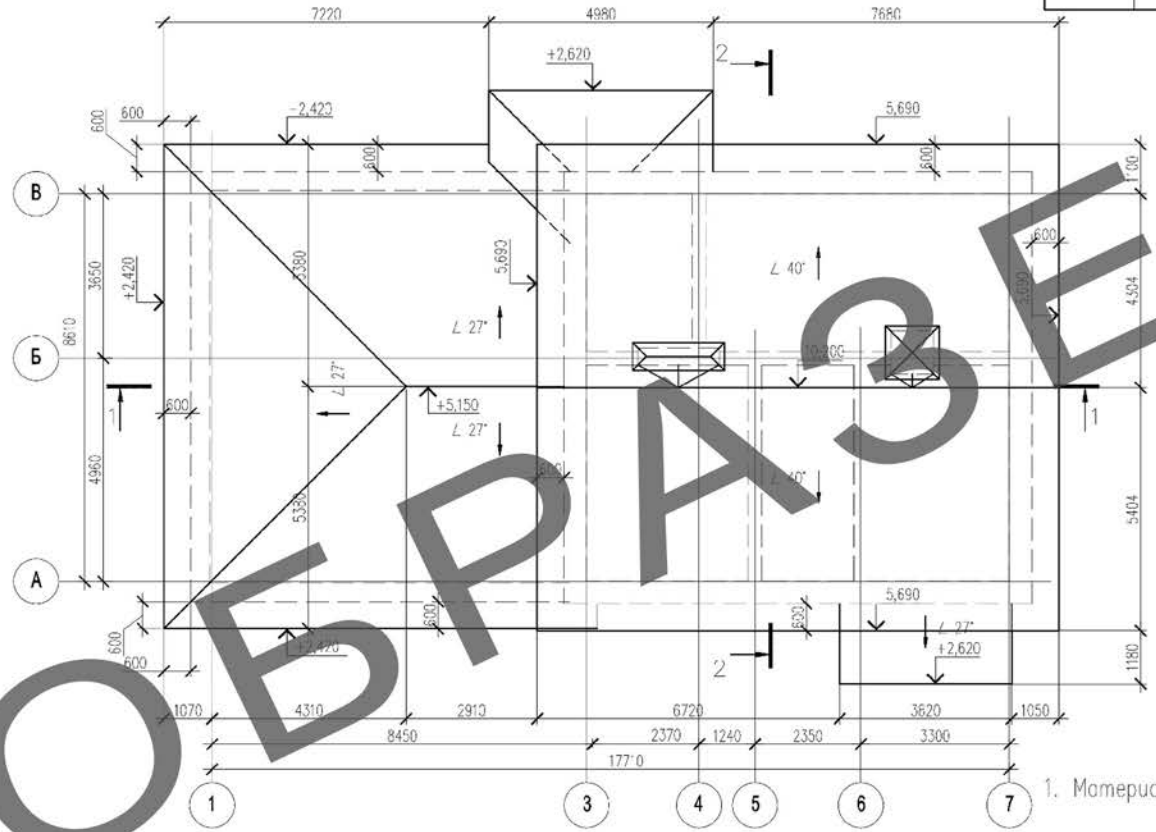

1. Материал кровли – металочерепица

ОБРАЗЕЦ

Согласовано

Взам. инв. №

Подпись и дата

Инв. № подл.

Изм.	Кол.уч.	Лист	№ док.	Подпись	Дата

09-09-2014/1 - КР

Индивидуальный жилой дом по адресу:Тверская область, Калининский район, дер. Боровлёво

Индивидуальный жилой дом

Стадия	Лист	Листов
РП		

ГИП

Разработал

План кровли

СК "Ремонт плюс"

Формат А3

Экспликация зданий и сооружений

Поз. по схеме	Наименование	Серия, проект	Прим-я
1	Проектируемый жилой дом	Индивид.	

Основные технико-экономические показатели

	Наименование	Кол-во	Прим-я
1	Площадь участка, $м^2$	779,85	
2	Площадь застройки, $м^2$	179,82	
3	Застройка участка, %	23,06	

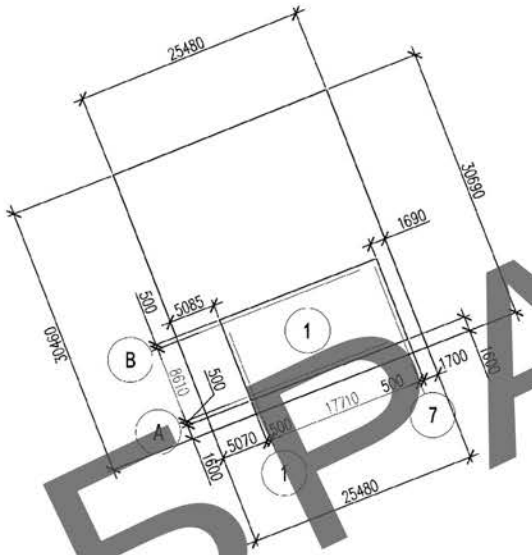

ОБРАЗЕЦ

Согласовано

Взам. инв.№

Подпись и дата

Инв. № подл.

Изм.	Кол.уч.	Лист	№ док.	Подпись	Дата
ГИП					
Разработал					

09-09-2014/1 - КР

Индивидуальный жилой дом по адресу:Тверская область, Калининский район, дер. Боровлёво

Индивидуальный жилой дом	Стадия	Лист	Листов
	РП		
Генплан	СК "Ремонт плюс"		

Формат А3